Fabia Combi II ab 2006

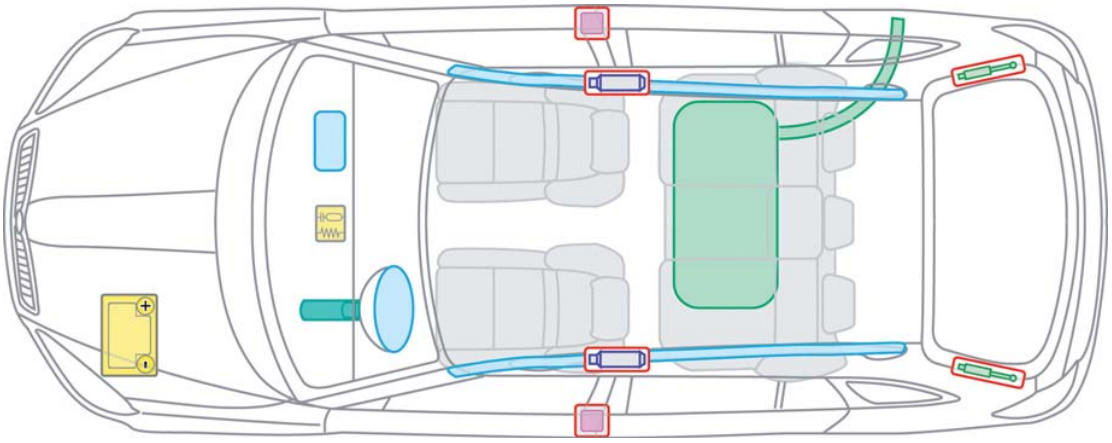

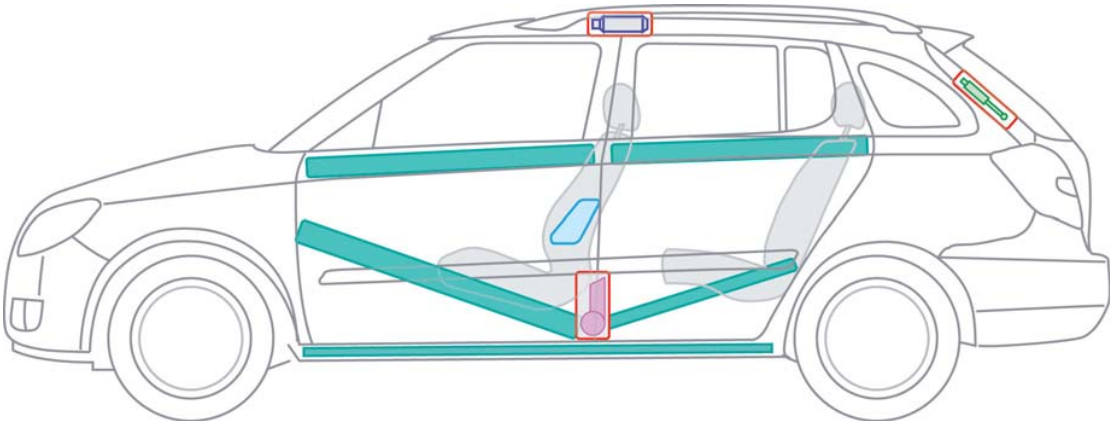

Legende

Airbag	Karosserie-verstärkung	Steuergerät für Airbag
Gas-generator	Batterie	Gurt-straffer
Gasdruck-dämpfer	Kraftstoff-tank	

Die Unterlagen wurden freundlicherweise zur Verfügung gestellt von Porsche Austria.